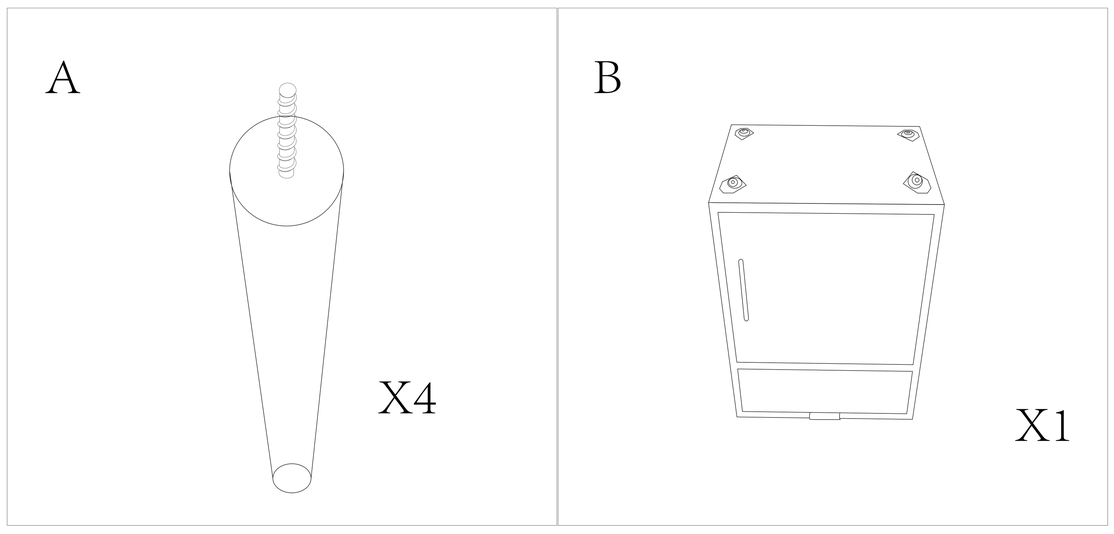

1

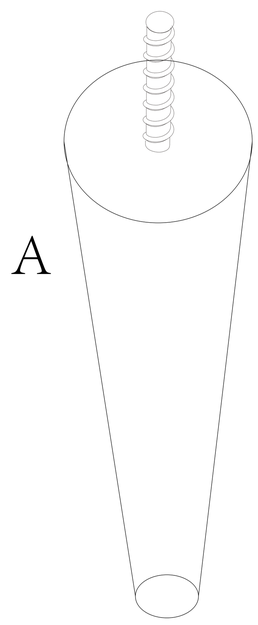

2

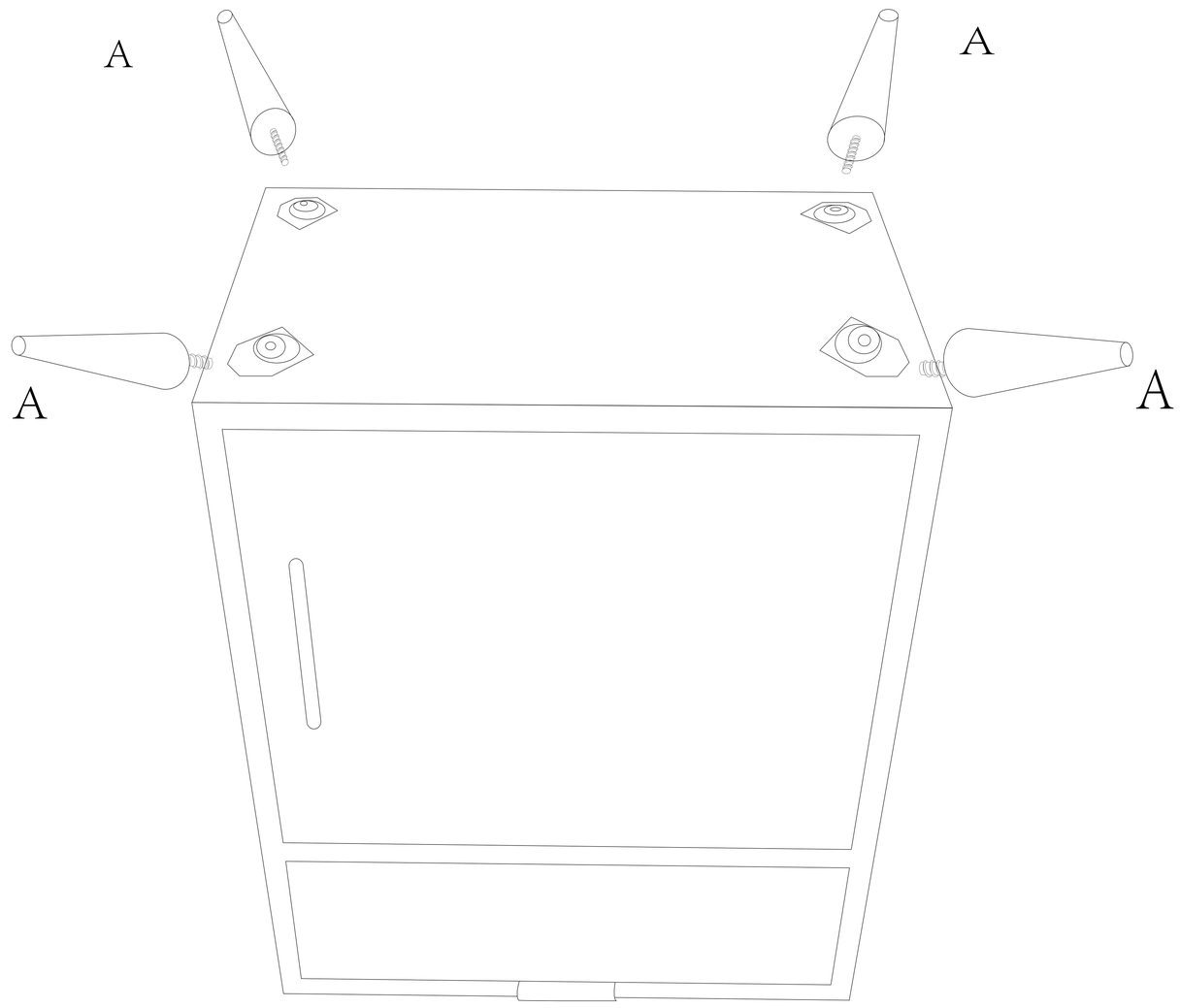
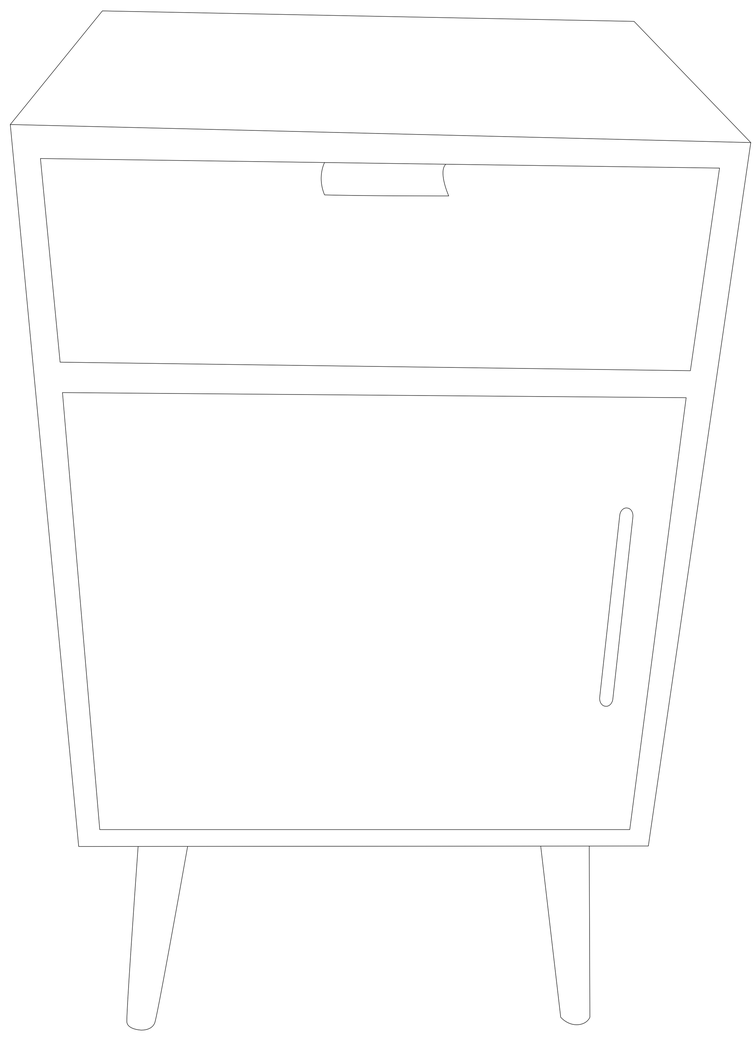
3